ワンタッチホースコネクタ SVB-PXT

ワンタッチで付け外し可能なホースコネクタ

UNIVERSAL

ワンタッチホースコネクタ SVB-PXT

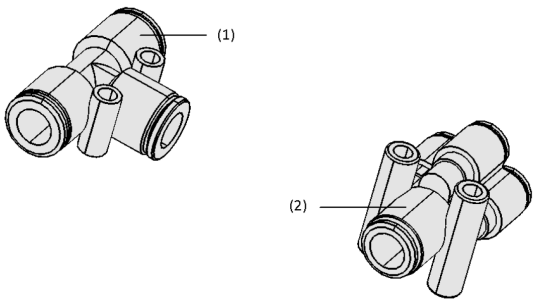

システムデザイン ワンタッチホースコネクタ SVB-PXT

モジュール式グリッパーシステム PXTを使用したガラスの搬送

業界特有のアプリケーションへの適合性

アプリケーション

- 真空エアを効率的に供給・分岐するためのホースコネクタ
- 自動化された様々なワーク搬送に対応
- 真空発生器から真空パッドまでを素早く接続
- あらゆる真空回路を構成可能 ※下記コンフィギュレータで表示される価格は参考価格です。ご購入の際には正式見積もりをご依頼ください。

デザイン

- (1) 2本のホースを簡単に連結できるT字型コネクタ
- (2) 複数のホースを連結可能なマルチコネクタ

製品特徴

- ハンド全体の小型化・軽量化に寄与し、ロボットの可搬や周辺環境への干渉を最低限に抑制
- ワンタッチでホースを付け外すことができ、容易かつ迅速にハンドの組立・分解が可能
- 複数の真空回路を迅速かつ容易に形成することが可能
- 真空発生器への接続をコンパクトにすることができ、複雑なホース配管をシンプルにまとめることが可能

© J. Schmalz GmbH / 技術的な変更がある場合がございます / 上で生成された 26.04.2024

シュマルツに連絡してください。 Schmalz K.K / 〒224-0027 横浜市都筑区大棚町3001-7/ +81 45 565-5150 / schmalz@schmalz.co.jp

ワンタッチホースコネクタ SVB-PXT

ワンタッチで付け外し可能なホースコネクタ

発注データ ワンタッチホースコネクタ SVB-PXT

型式	製品コード
SVB-GE 8-6/6-4	10.08.02.00543
SVB-T 8	10.09.02.00087
SVB-WIN 8-6 KU-ROH	10.08.02.00542
SVB-WIN 8-6/6-4 KU-ROH	10.08.02.00501
SVB-Y 10-7/8-6	10.09.02.00093
SVB-Y 8-6	10.09.02.00089
SVB-Y 8-6/6-4	10.09.02.00090
SVB-Y 8-6/6-4	10.09.02.00091

テクニカルデータ ワンタッチホースコネクタ SVB-PXT

型式	呼び寸法 [mm]	材質	作動温度	本体質量 [g]
SVB-GE 8-6/6-4	6	プラスチック	-20 ～ 60 °C	4
SVB-T 8	6	プラスチック	-20 ~ 60 °C	14
SVB-WIN 8-6 KU-ROH	6	プラスチック	-20 ～ 60 °C	5
SVB-WIN 8-6/6-4 KU-ROH	6	プラスチック	-20 ～ 60 °C	7
SVB-Y 10-7/8-6	7	プラスチック	-20 ～ 60 °C	16
SVB-Y 8-6	6	プラスチック	-20 ～ 60 °C	15
SVB-Y 8-6/6-4	6	プラスチック	-20 ～ 60 °C	11
SVB-Y 8-6/6-4	6	プラスチック	-20 ～ 60 °C	17

シュマルツに連絡してください。 Schmalz K.K / 〒224-0027 横浜市都筑区大棚町3001-7/ +81 45 565-5150 / schmalz@schmalz.co.jp

ワンタッチホースコネクタ SVB-PXT

ワンタッチで付け外し可能なホースコネクタ

デザインデータ ワンタッチホースコネクタ SVB-PXT

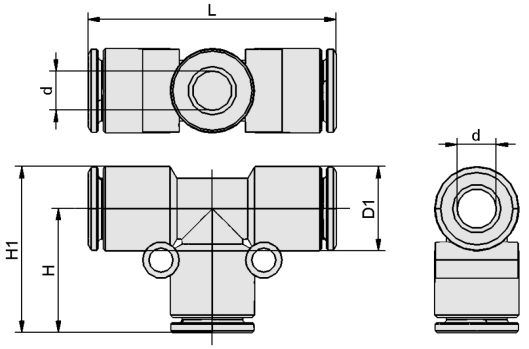

SVB-T

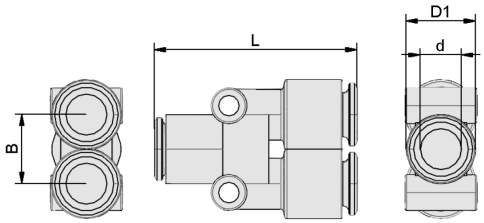

SVB-Y

シュマルツに連絡してください。 Schmalz K.K / 〒224-0027 横浜市都筑区大棚町3001-7/ +81 45 565-5150 / schmalz@schmalz.co.jp

ワンタッチホースコネクタ SVB-PXT

ワンタッチで付け外し可能なホースコネクタ

デザインデータ ワンタッチホースコネクタ SVB-PXT

型式	B [mm]	d [mm]	D1 [mm]	H [mm]	H1 [mm]	L [mm]
SVB-T 8	-	8	13.9	20.5	27.45	41.0
SVB-Y 10-7/8-6	12.7	10	13.5	-	-	40.0
SVB-Y 8-6	13.5	8	13.5	-	-	39.5
SVB-Y 8-6/6-4	11.4	8	11.6	-	-	36.0
SVB-Y 8-6/6-4	14.5	8	13.4	-	-	37.0

型式	H [mm]	L [mm]
SVB-GE 8-6/6-4	-	31.5
SVB-WIN 8-6 KU-ROH	25.0	20.5
SVB-WIN 8-6/6-4 KU-ROH	26.4	23.0

マルチメディアによる製品紹介

メディア	リンク
製品紹介映像	https://vimeo.com/533905457 https://vimeo.com/533475835

シュマルツに連絡してください。 Schmalz K.K / 〒224-0027 横浜市都筑区大棚町3001-7/ +81 45 565-5150 / schmalz@schmalz.co.jp